ИНСТРУКЦИЯ ПО ПРИМЕНЕНИЮ ИЗДЕЛИЯ

1. ОПИСАНИЕ ИЗДЕЛИЯ

Наименование изделия:	Наименование автомобиля:	Страна сборки	Период выпуска	кузов/ vin/серия	Тип и V ДВС	Тип КПП	Хар-р привода	Другие особенности
ТСУ SY.Ac.111.R(K)	Ssang Yong New Actyon		2011-					305.606 ВК

Изделие предназначено для защиты агрегата автомобиля от механических повреждений, вызванных дефектами дороги и воздействием посторонних предметов. Не требует специальных инструментов и приспособлений при монтаже и демонтаже. Защищено от климатических воздействий специализированным покрытием ведущих мировых производителей порошковых красок. Экологически безопасно.

2. КОМПЛЕКТАЦИЯ

Изделие состоит из следующих элементов:

№ п/п	Наименование	Кол -во
1	305.606 Рама ТСУ	1
2	305.376-01 Кронштейн ТСУ	1
3	745.373 Кронштейн	1
4	745.374 Кронштейн	1
5	713.006-01 Сцепной шар	1
6	747.027 Палец	1
7	745.282 Гнездо розетки	1
8	Шплинт DIN 11024	1
		1

№ п/п	Наименование	Кол -во
	Комплект крепежа 273.474	
10	Болт М8х20	2
11	Болт М12х40	4
12	Болт М12х1,25х40	4
13	Гайка М8	2
14	Гайка М12	2
15	Гайка М24	1
16	Шайба гроверная 8	2
17	Шайба гроверная 12	10
18	Шайба гроверная 24	1
19	Шайба 8	4
20	Шайба 12	12
21	Шайба 24	1

3. УСТАНОВКА

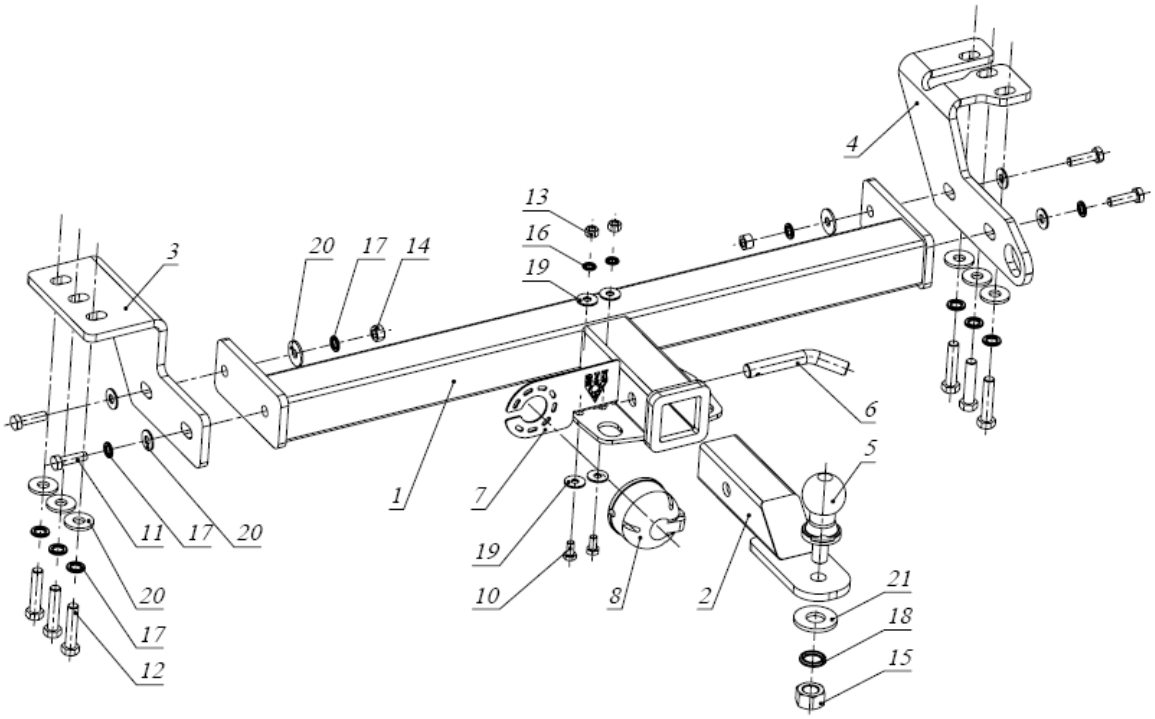

1. Снять глушитель с резиновых опор, открутить гайки крепления термозащиты.
2. Закрепить кронштейны 3 и 4 к раме а/м болтами М12х1,25х40, кронштейн 4 одеть прорезью на буксирную петлю, затем, повернув, установить, как показано на рисунке (рис.1,2).
3. Установить раму 1, закрепив ее болтами М12х40 к кронштейнам 3 и 4 (рис.3).
4. Закрепить гнездо розетки 7 болтами М8 (рис.3).
5. Затянуть весь крепеж, навесить глушитель.
6. Вставить кронштейн фаркопа 2 в раму 1, зафиксировав его пальцем 6 и шплинтом 9 (рис.4).
7. Установить шар фаркопа 5 в отверстие кронштейна 2 и закрепить его гайкой 15 (рис.4).

Примечание: за последствия неправильной установки предприятие - изготовитель ответственности не несет; усилия затяжки болтов М6 - 10 Нм, М8 – 25 Нм, М10 – 50 Нм, М12 – 85 Нм.

Добротная защита картера – Ваше спокойствие и уверенность на дорогах!

ООО «ДЗК», 111024, Россия, г. Москва, ул. Авиамоторная, дом 65/7.
Телефон: (495) 777-81-29, 225-83-63; **E-mail**: info@dzk.ru; **Адрес сайта**: **www.dzk.ru**

ТСУ SSANG YONG New Actyon

Рис.1

Рис.2

Рис.3

Рис.4

Добротная защита картера – Ваше спокойствие и уверенность на дорогах!

ООО «ДЗК», 111024, Россия, г. Москва, ул. Авиамоторная, дом 65/7.
Телефон: (495) 777-81-29, 225-83-63; **E-mail**: info@dzk.ru; **Адрес сайта**: **www.dzk.ru**